マリオンタイプ
SR-GARELIA 換気ホッパー

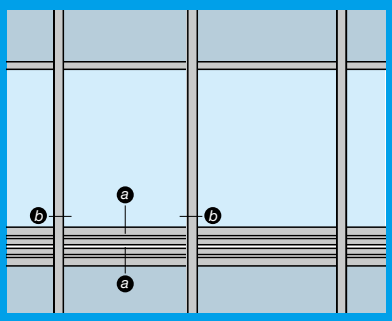

基本性能

耐風圧性	2800Pa
気密性	2m³/h・m²
水密性	1000Pa（中央値）

製作制限

ホッパー W≦1200

換気部の通気量（実験値データ）

圧力差（Pa）	流量
5	215.91（m³/h・m²）
10	288.09（m³/h・m²）

※ホッパー90°開放時の流量（アルミエキスパンドメタル有効開口48%使用時）
※エキスパンドメタル等により通気量は変化します。
※換気ホッパーの開き勝手は内・外可能です。

S ＝ 1/5
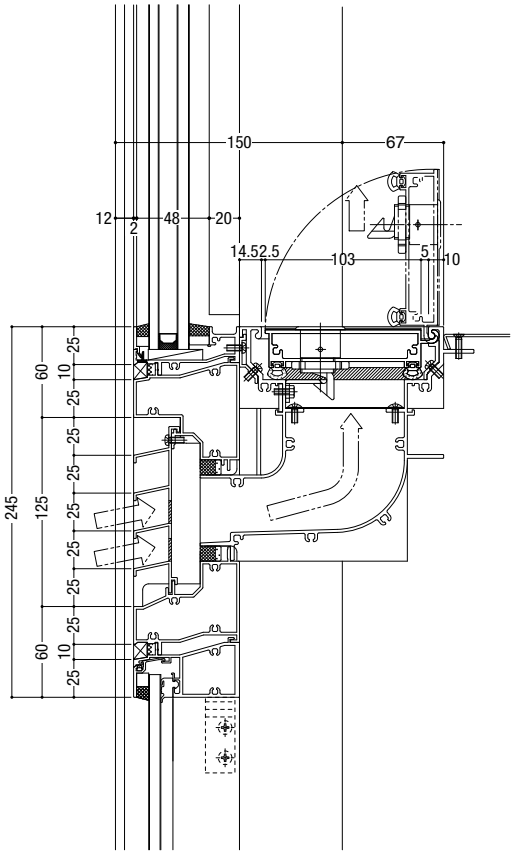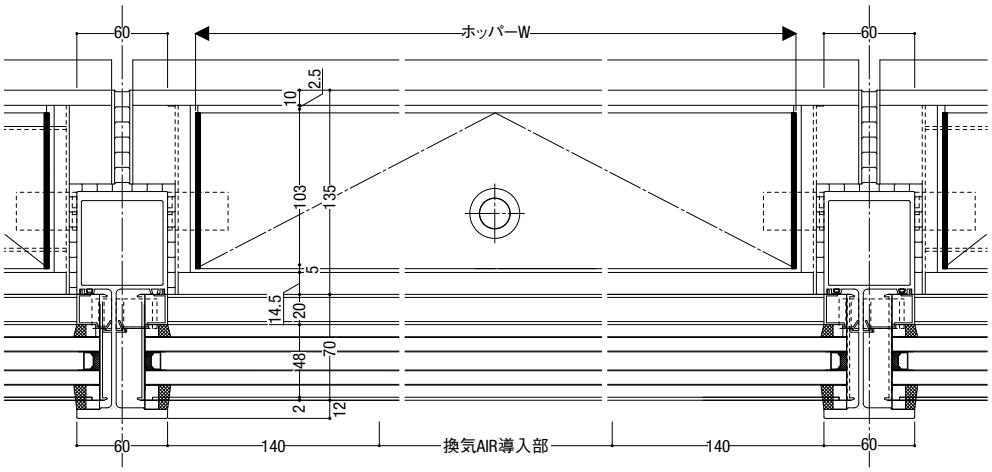
AIR導入口ルーバータイプ