マリオンタイプ
SR-GARELIA 框ドア

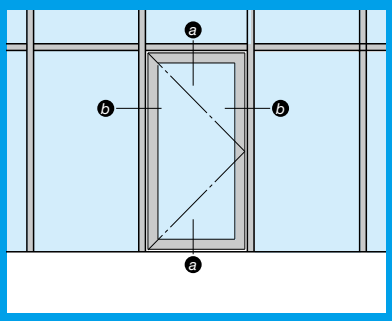

基本性能

耐風圧性	2800Pa
気密性	2m³/h・m²
水密性	500Pa(B沓摺) 150Pa(A沓摺)
層間変位	1/300の層間変位に対しカーテンウォール構成材に何ら損傷のないこと。1/100の層間変位に対し破損・脱落がないこと。

ガラス溝幅

15mm・28mm・36mm(片開きのみ)

■ 2400Pa製作範囲

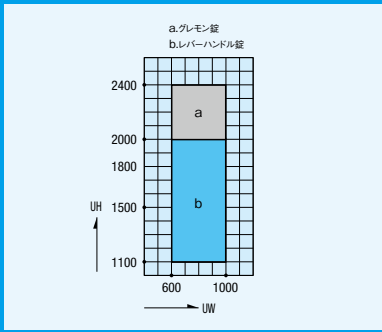

■ 2800Pa製作範囲

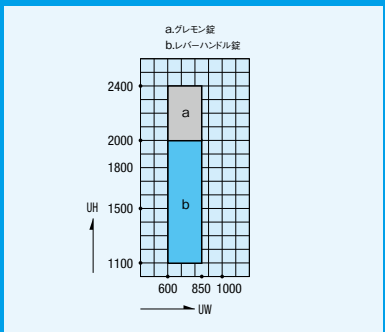

■ 両開き 製作範囲

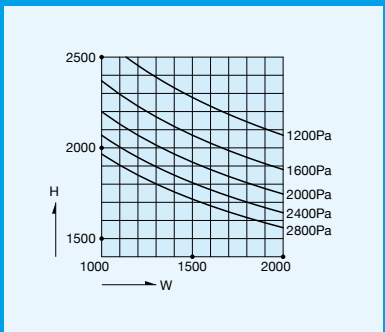
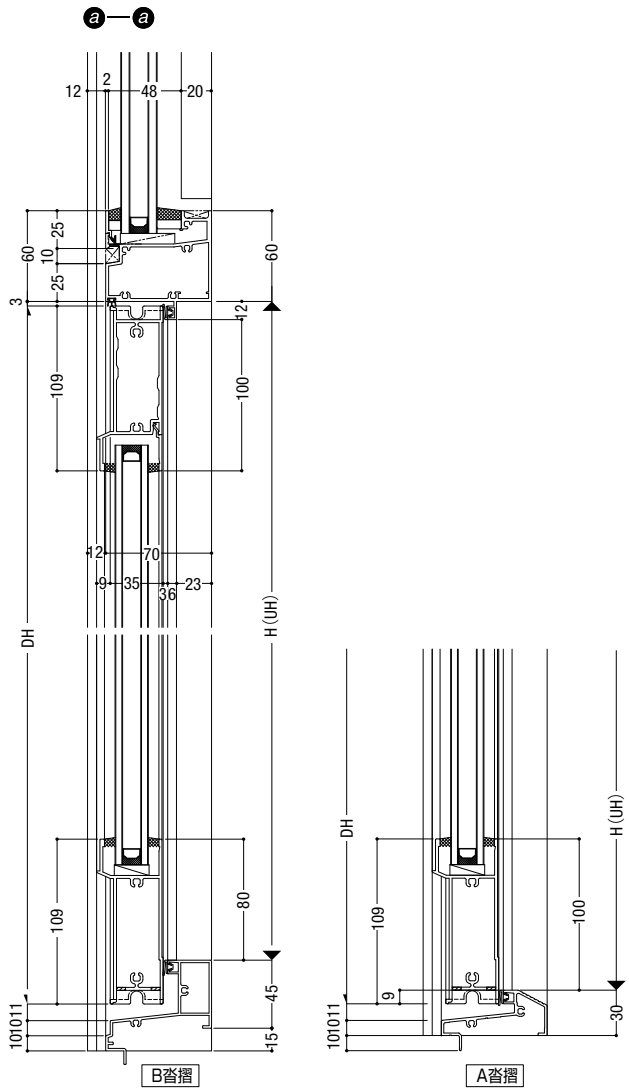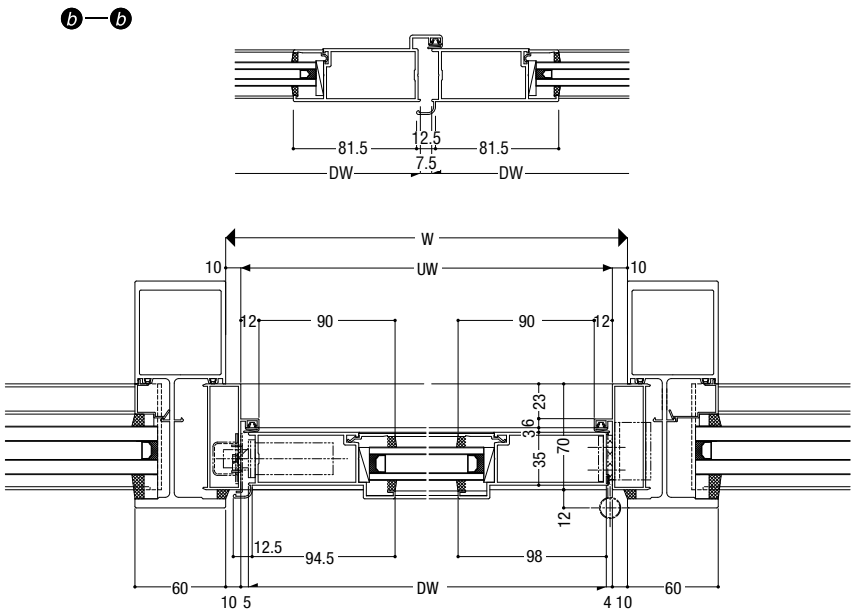
S = 1/5