ジョイント部納まり（タイロッド）

S ＝ 1/5

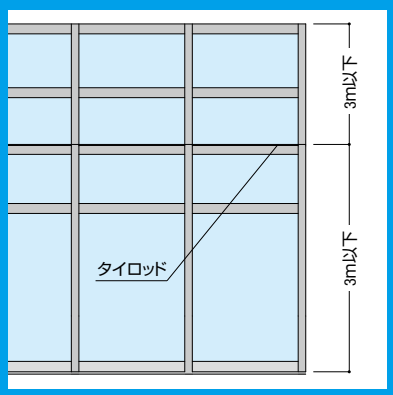

タイロッドなしの場合の方立木材ジョイント部

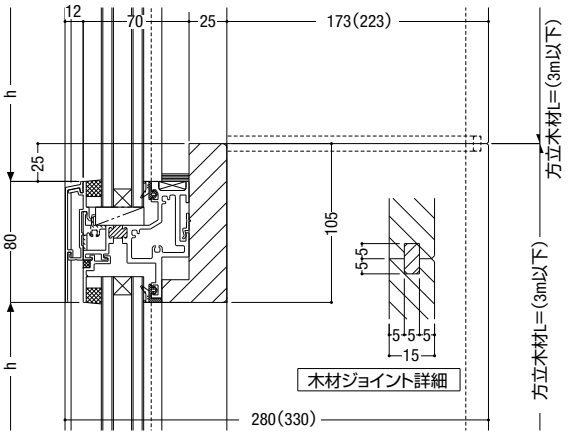

タイロッドありの場合の方立木材ジョイント部

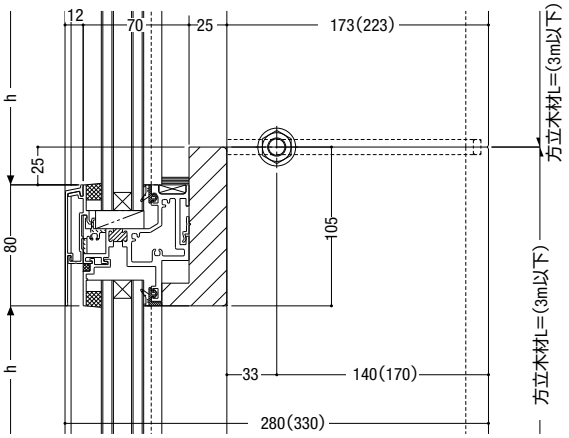

(　)寸法はC方立を示す。
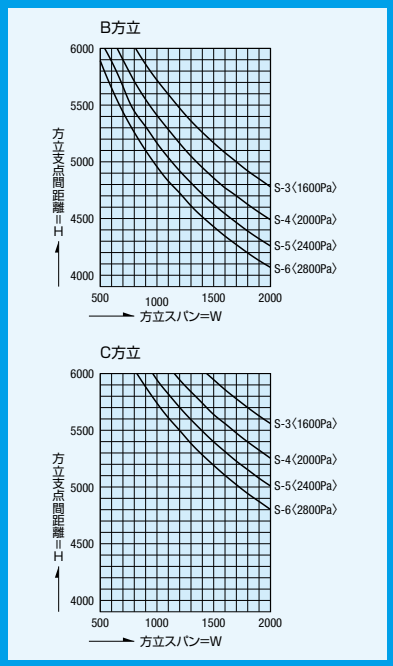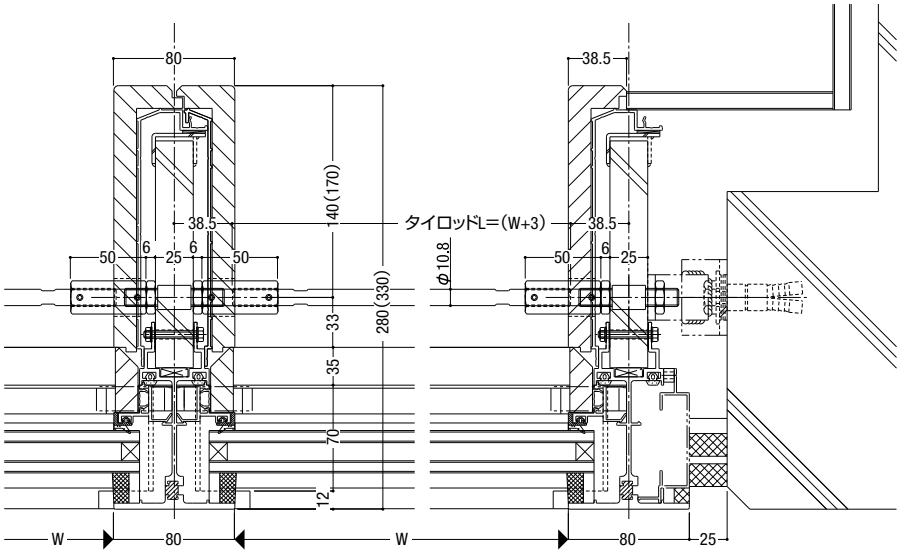
■ タイロッド取り付け範囲