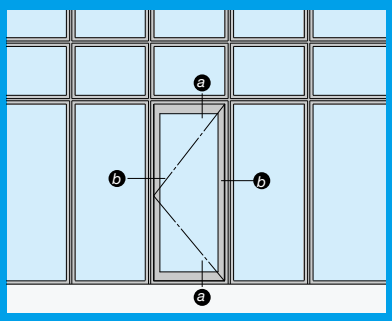

基本性能

耐風圧性	2800Pa
気密性	2m³/h・m²
水密性	500Pa（B沓摺） 150Pa（A沓摺）

ガラス溝幅

15mm・28mm・36mm（片開きのみ）

■ 製作範囲

片開き

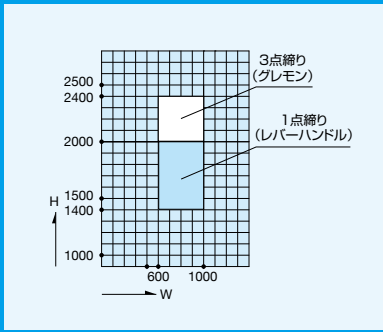

両開き

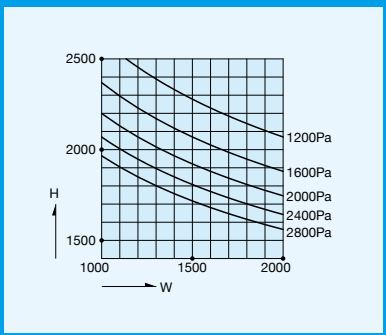

両開き（大型）

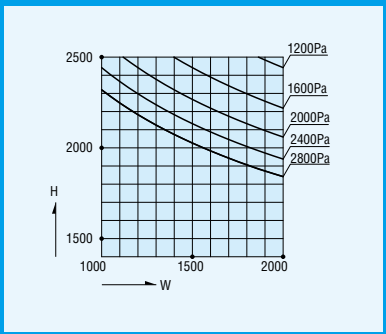
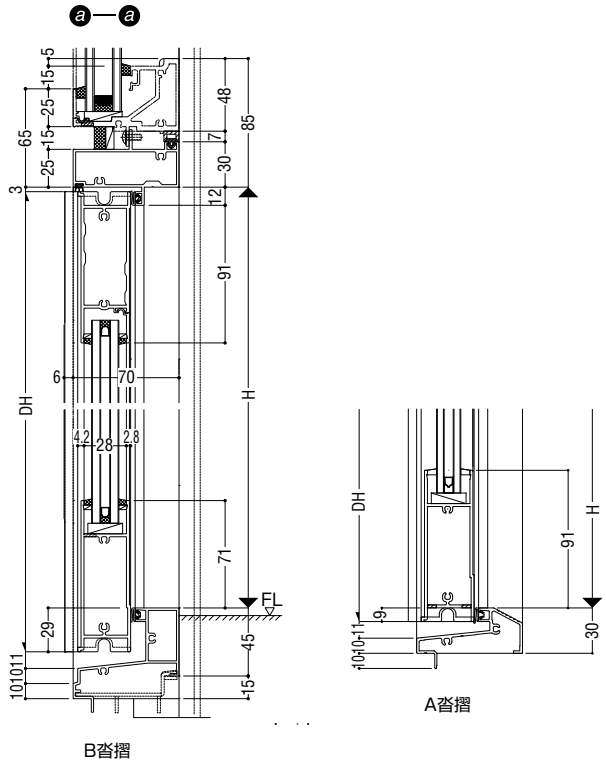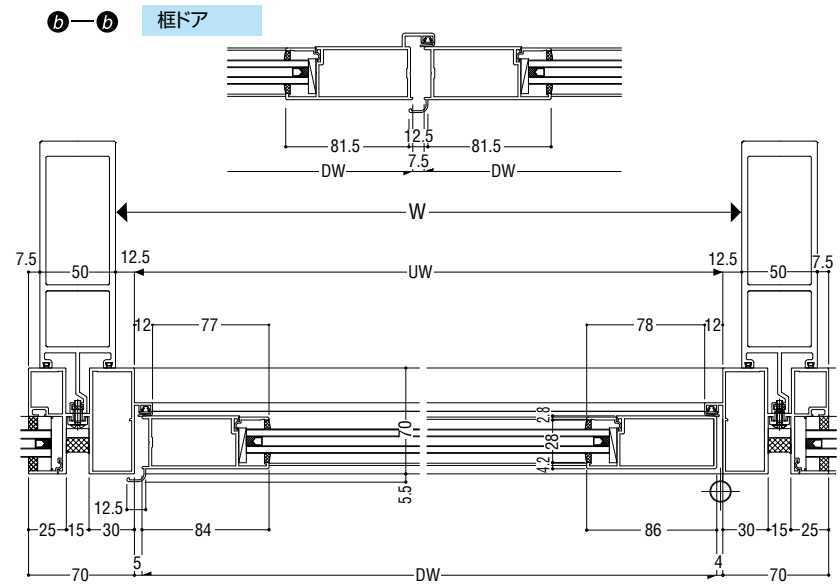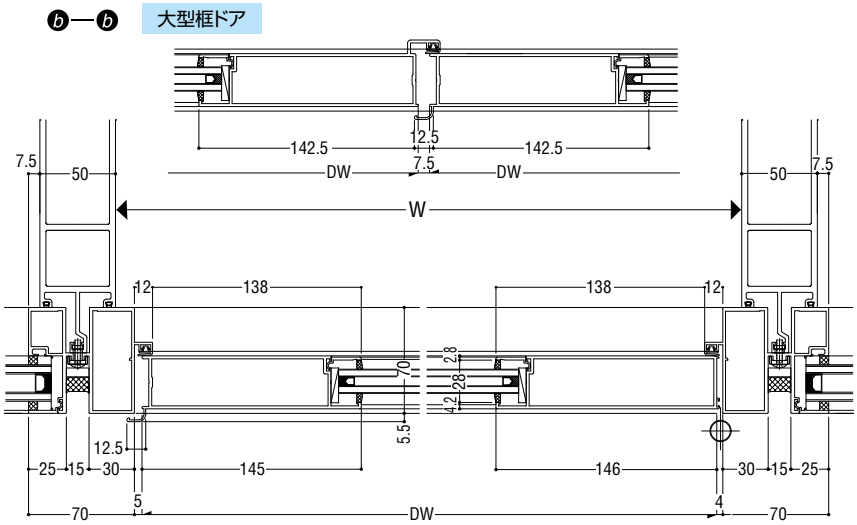
S ＝ 1/5