FIX 窓／框ドア

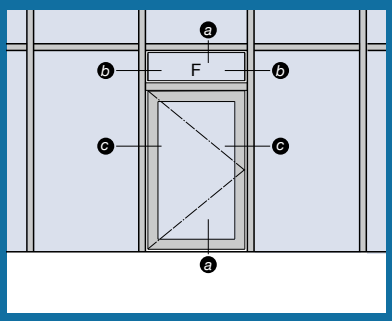

ガラス溝幅

24mm/18mm

36mm/36mm

48mm/36mm

■ 製作範囲〈網入りガラス仕様〉

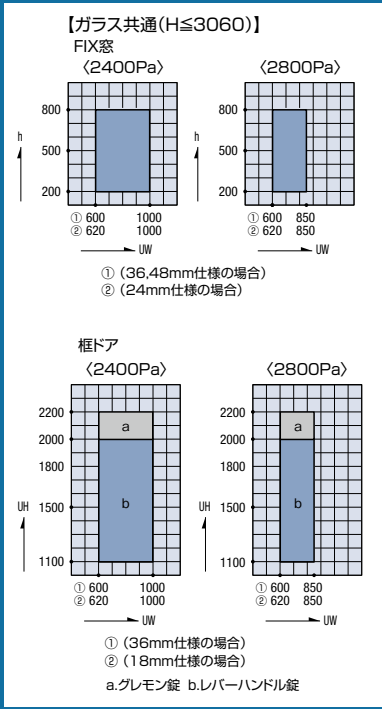

S = 1/5

ⓐ—ⓐ

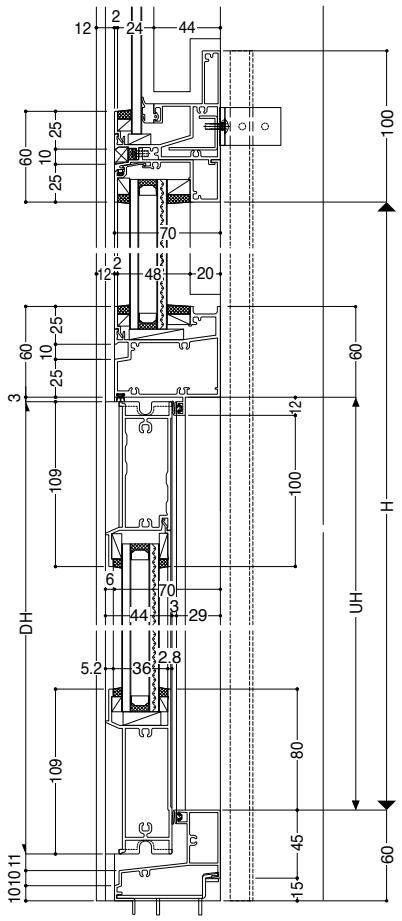

ⓑ—ⓑ FIX窓

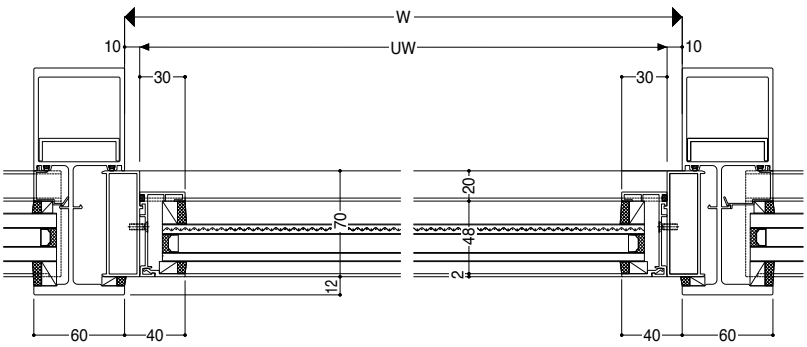
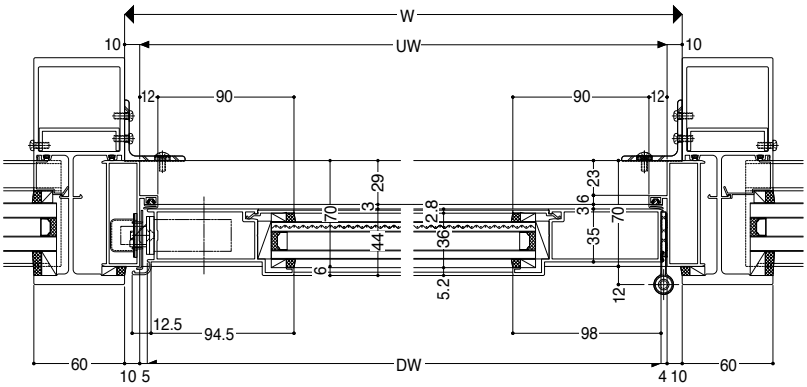
ⓒ—ⓒ 框ドア