インペイ式突出し排煙窓/FIX窓

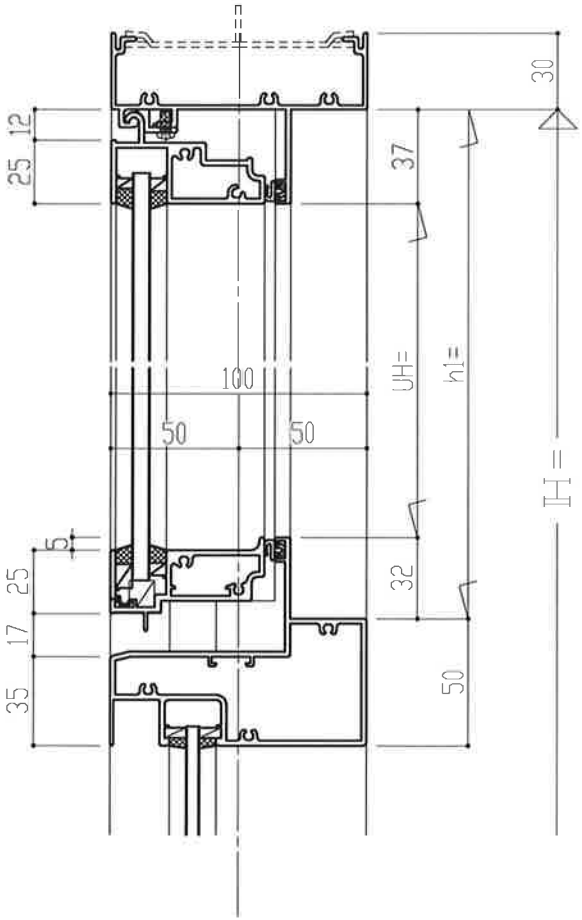

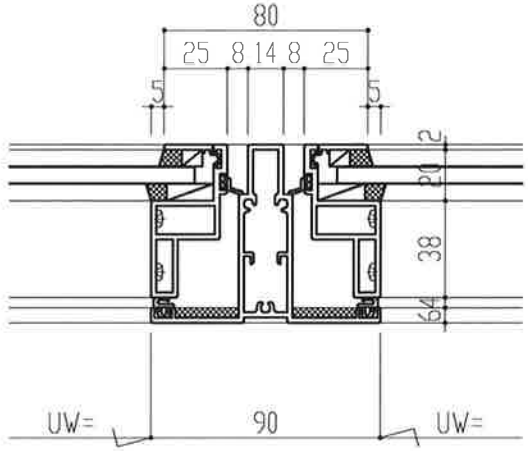

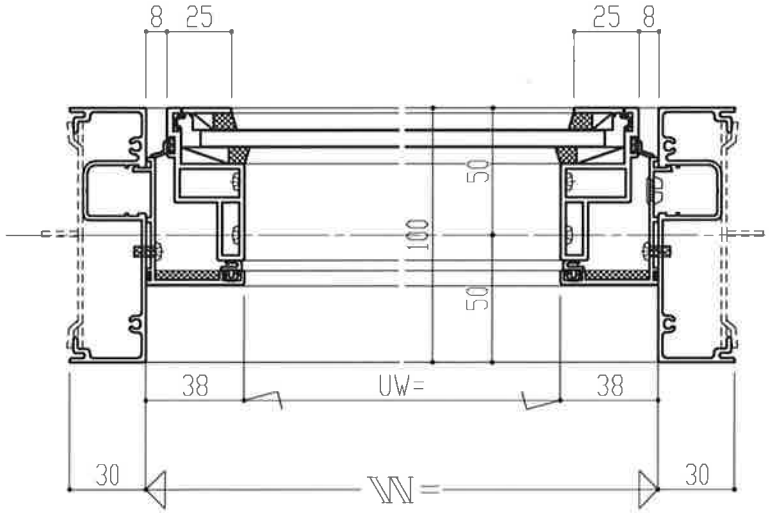

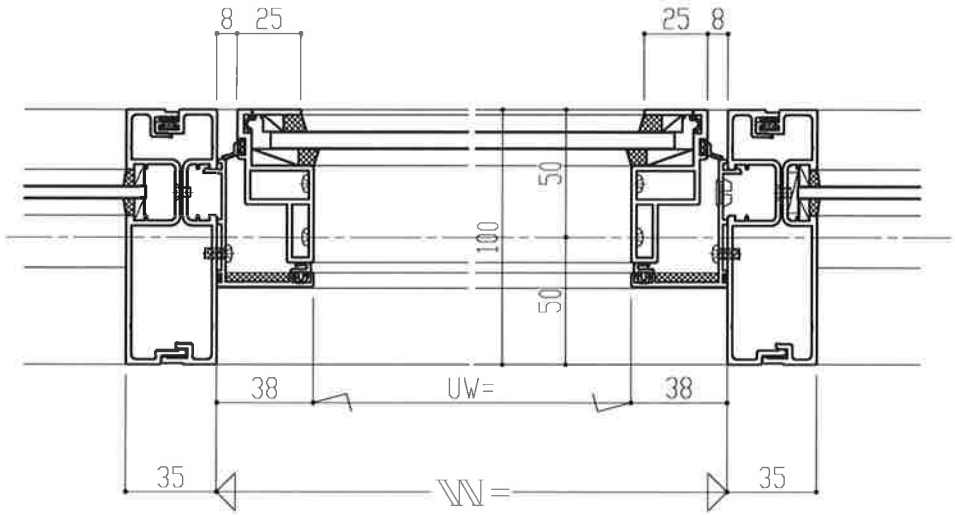
8
25
25
8
50
100
50
38
UW=
38
35
WW=
35

インペイ式突出し排煙窓/自動ドア

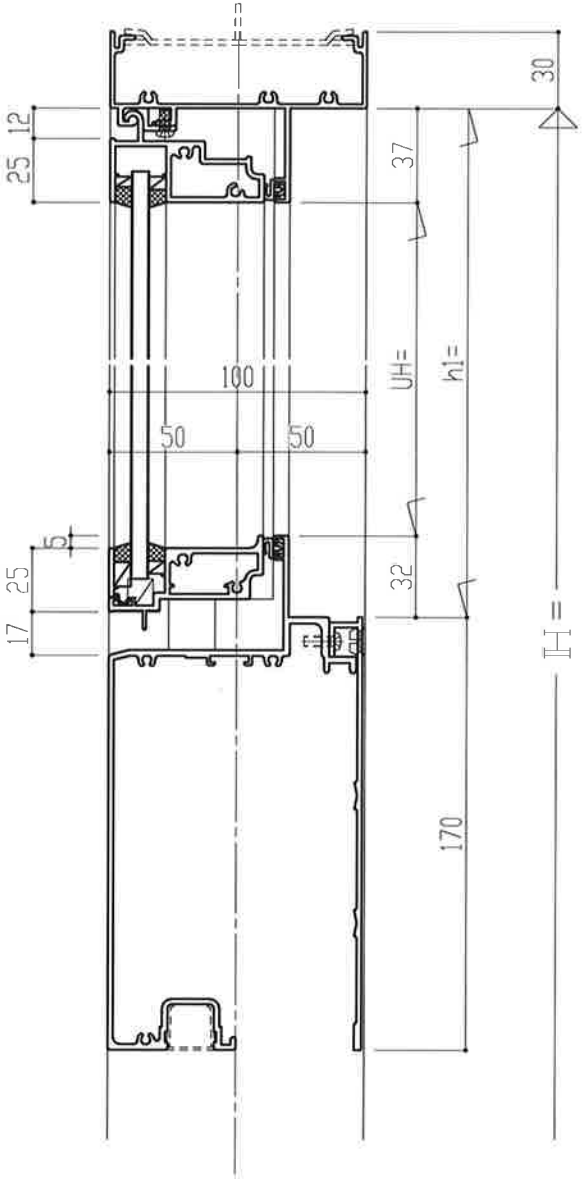
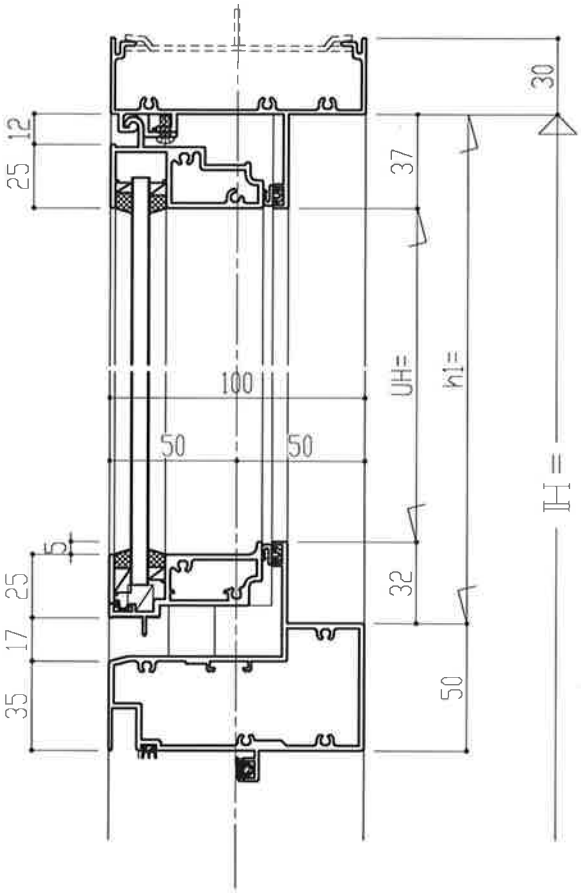
インペイ式突出し排煙窓/框ドア