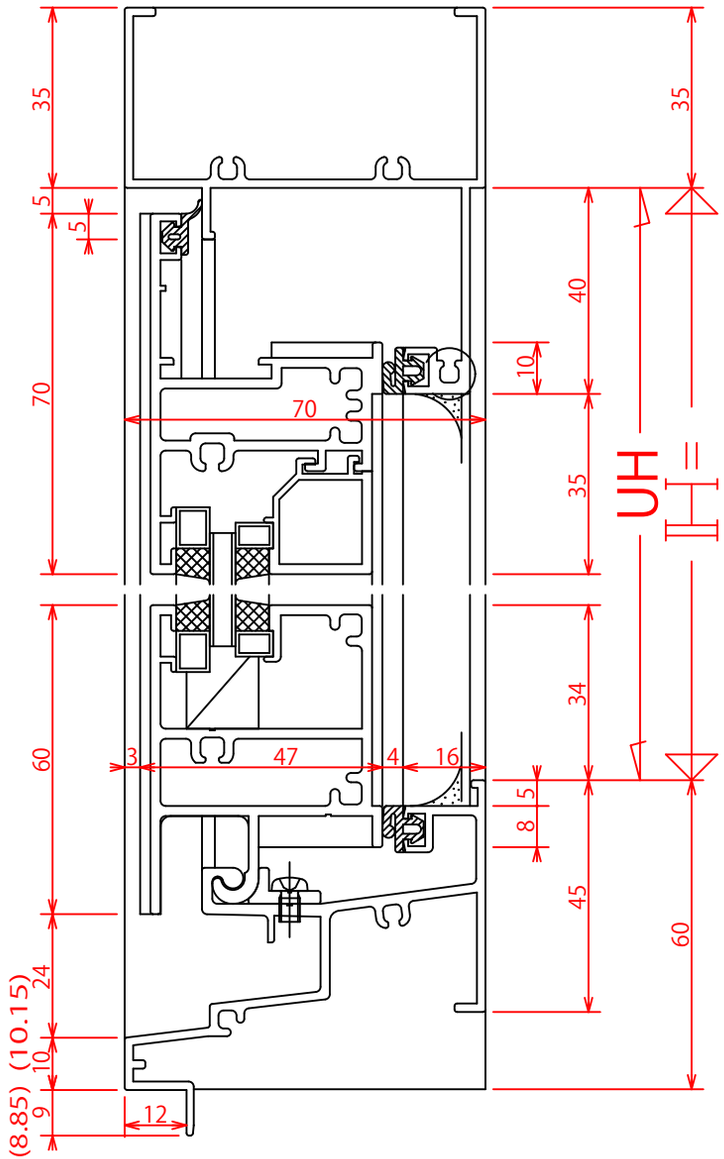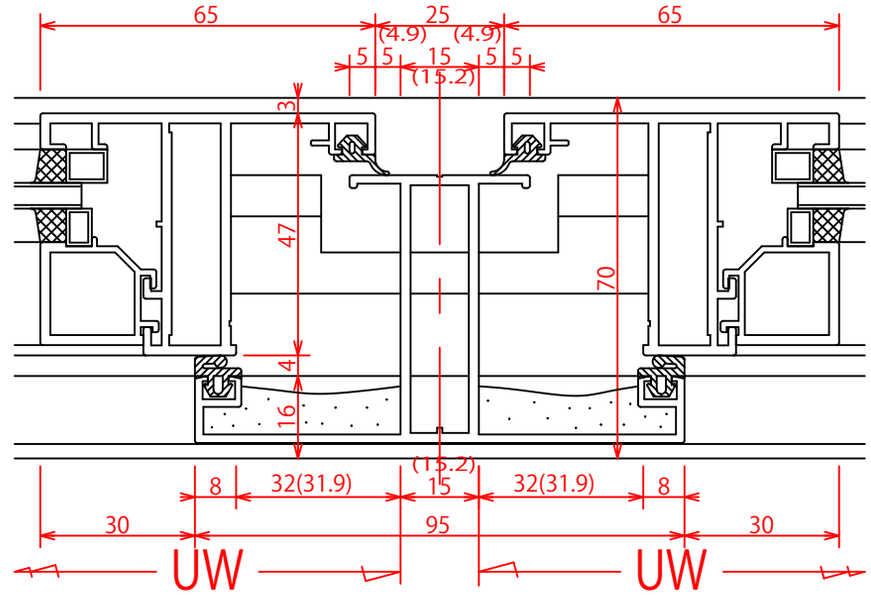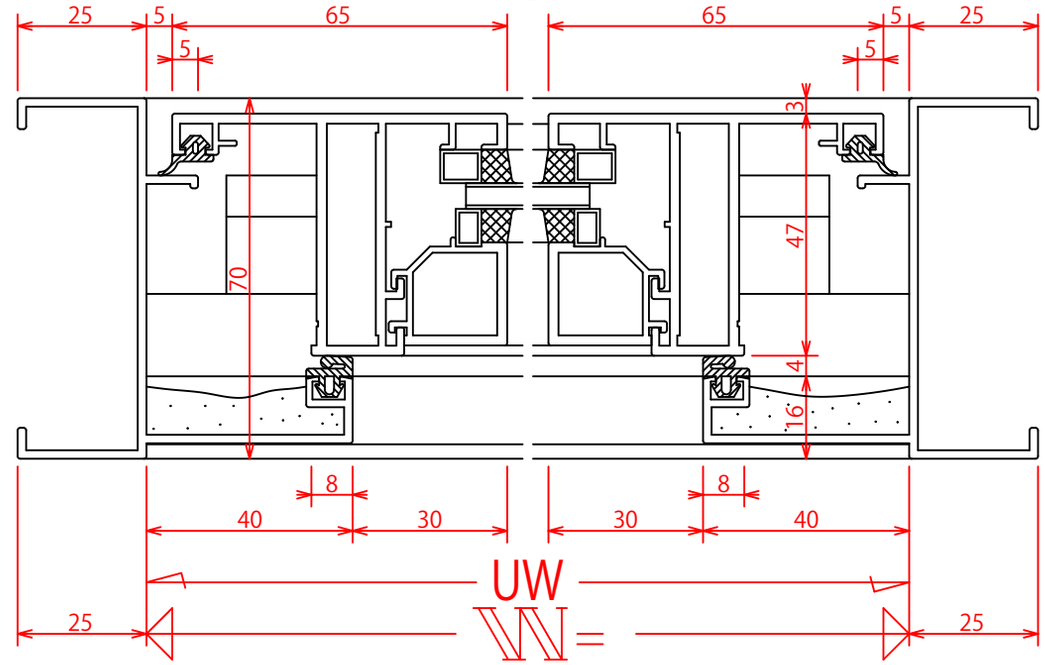FP-AT70　インペイ式外倒し排煙窓　Bタイプ断面詳細図　非防火戸