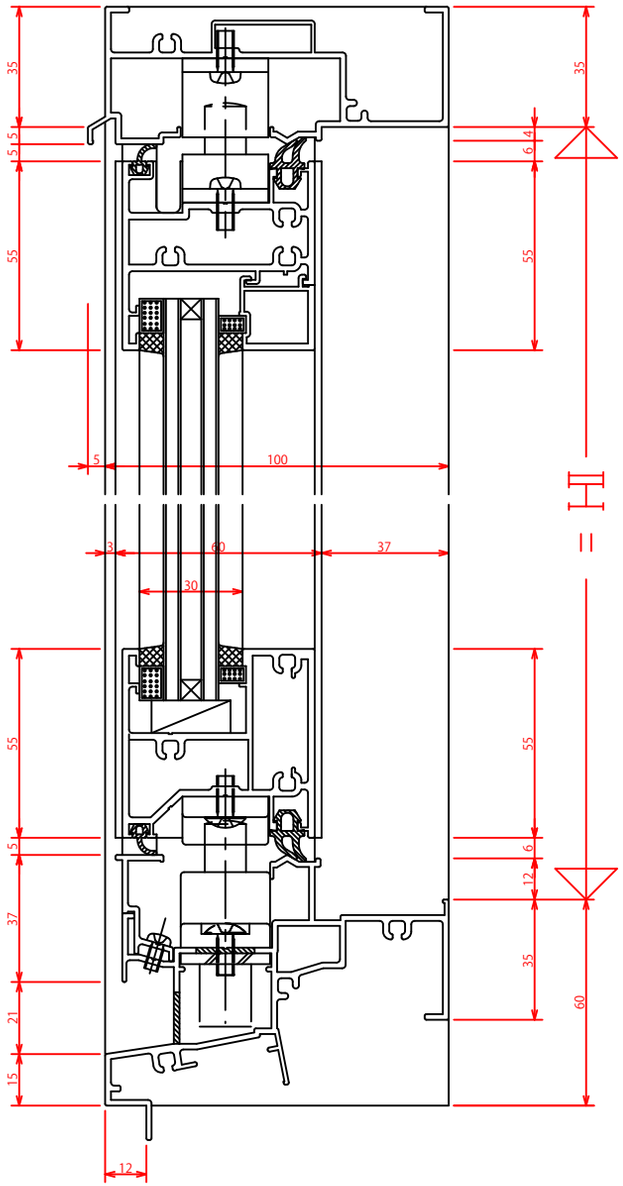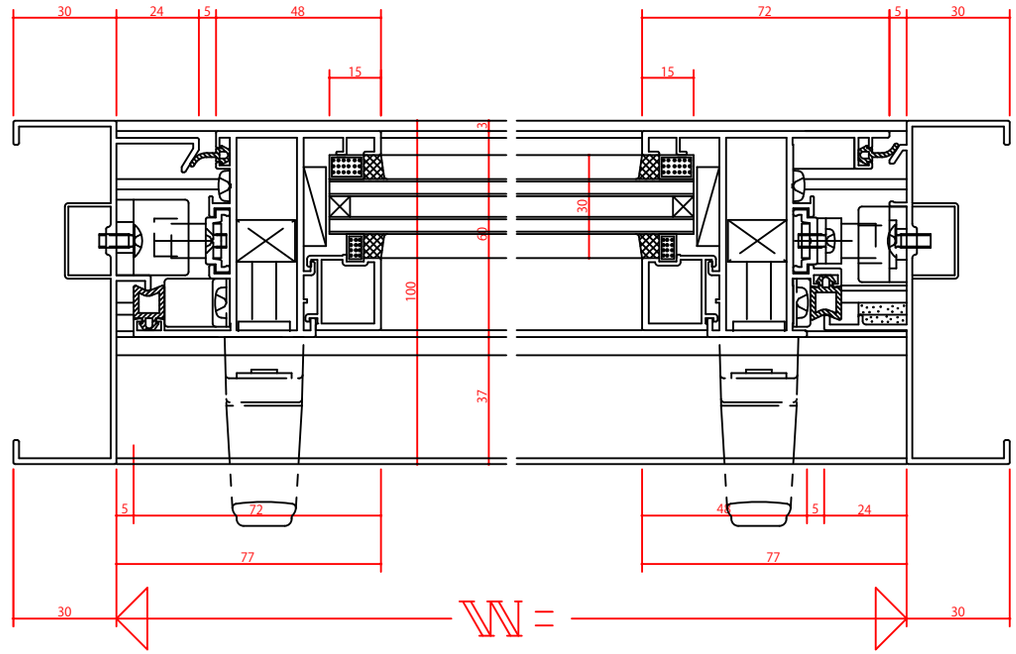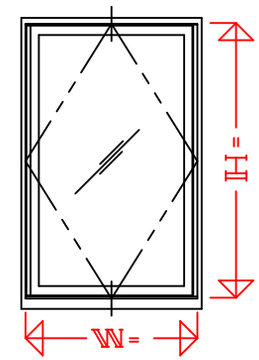FP-AT100P　たて軸回転窓 Aタイプ断面詳細図　非防火戸