FP-AT100P
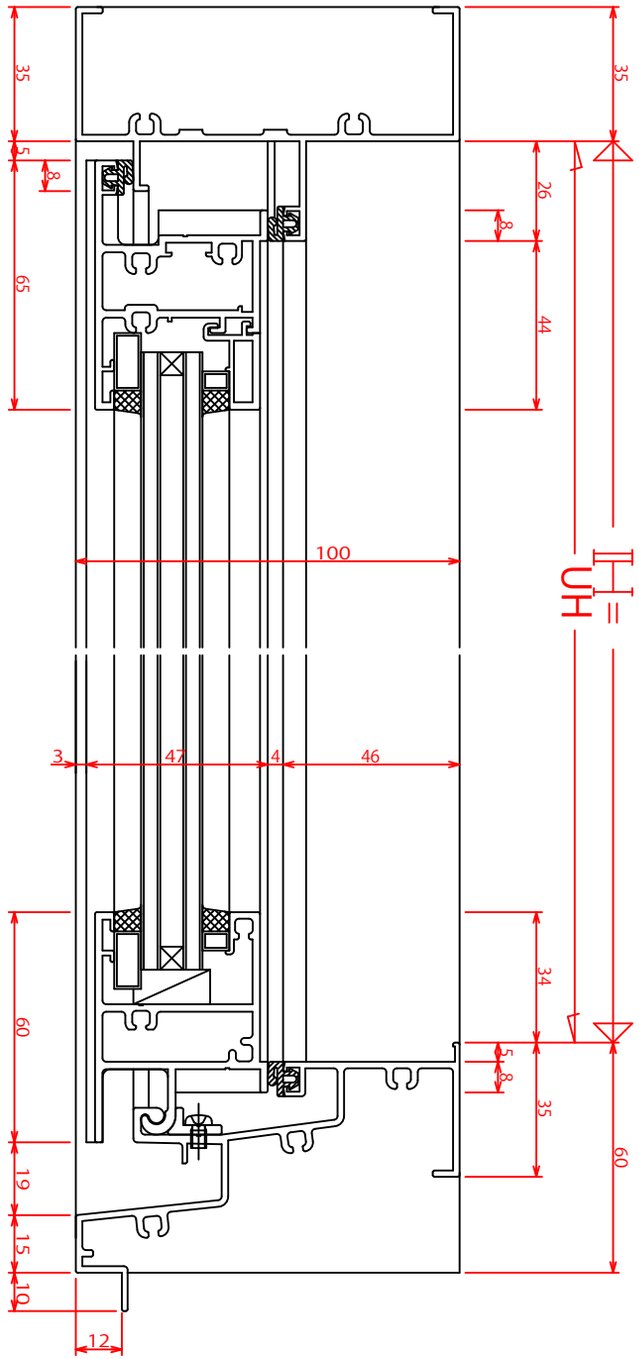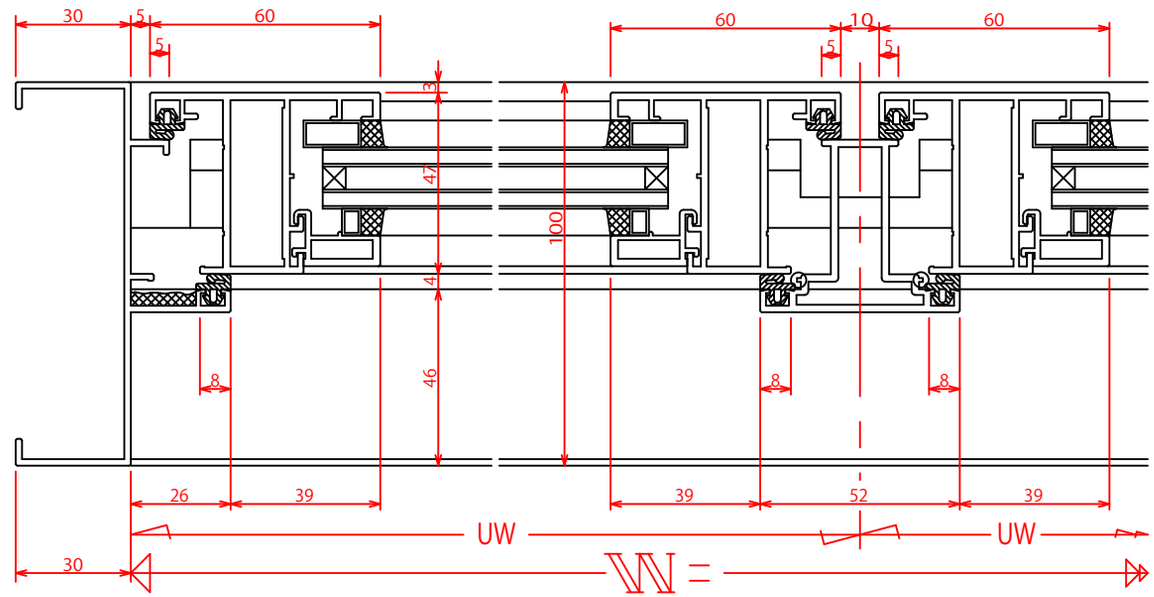
外倒し排煙窓断面詳細図（Aタイプ）　非防火戸