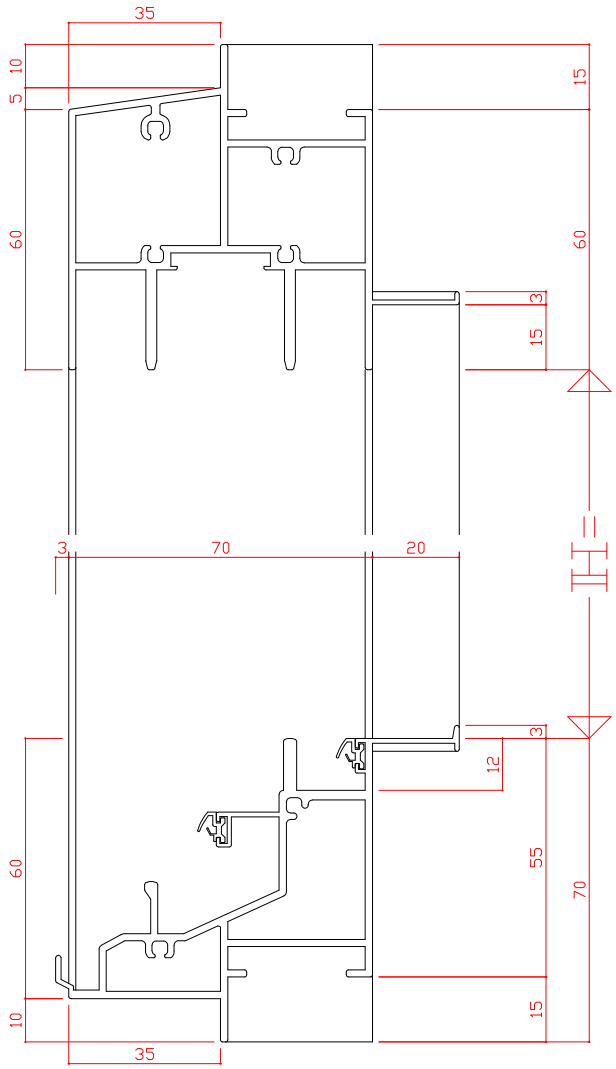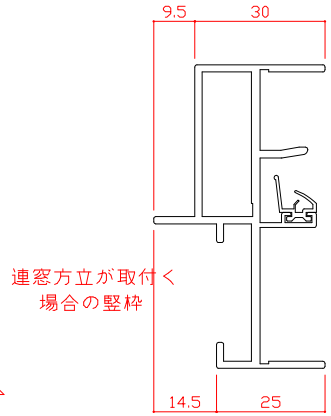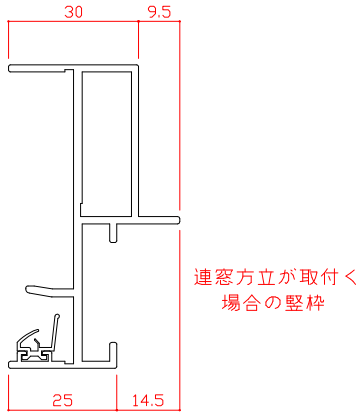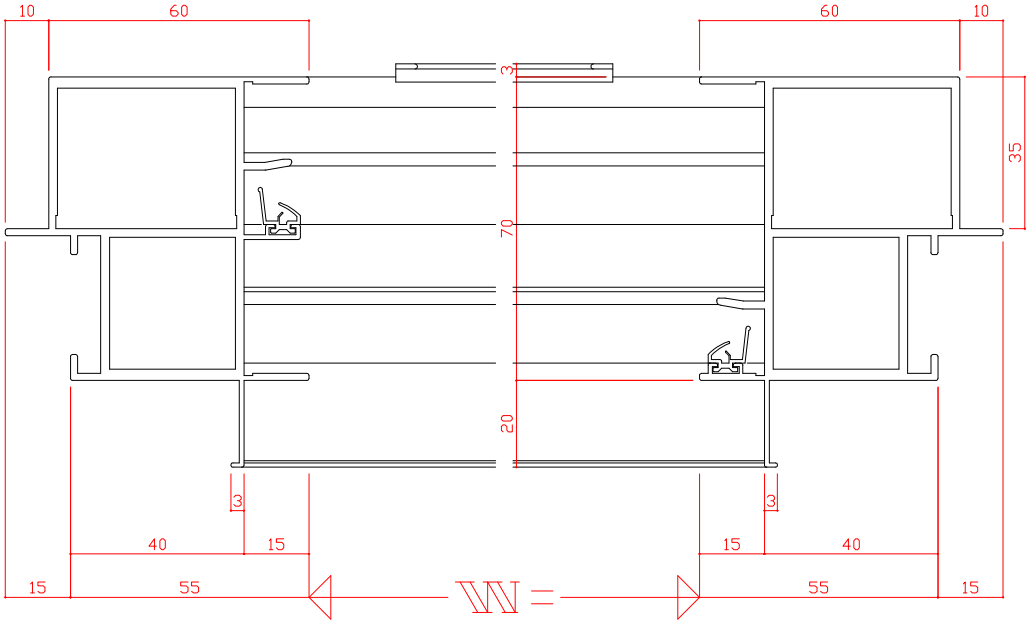FNS-70P　引違い乾式枠断面詳細図（上６０・竪６０）　防火戸　非防火戸