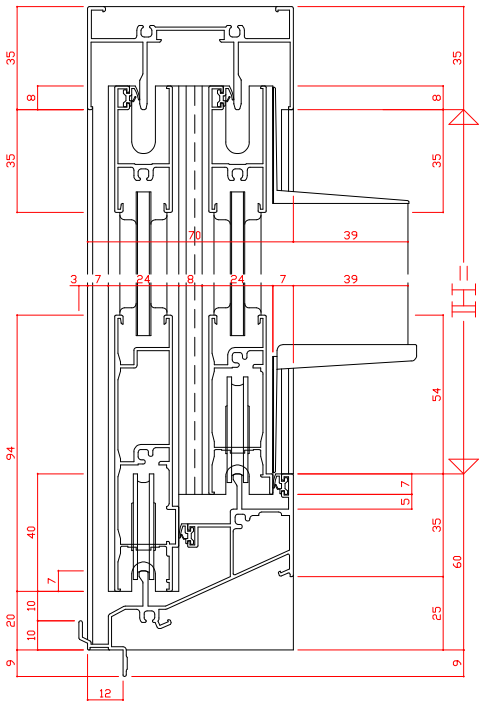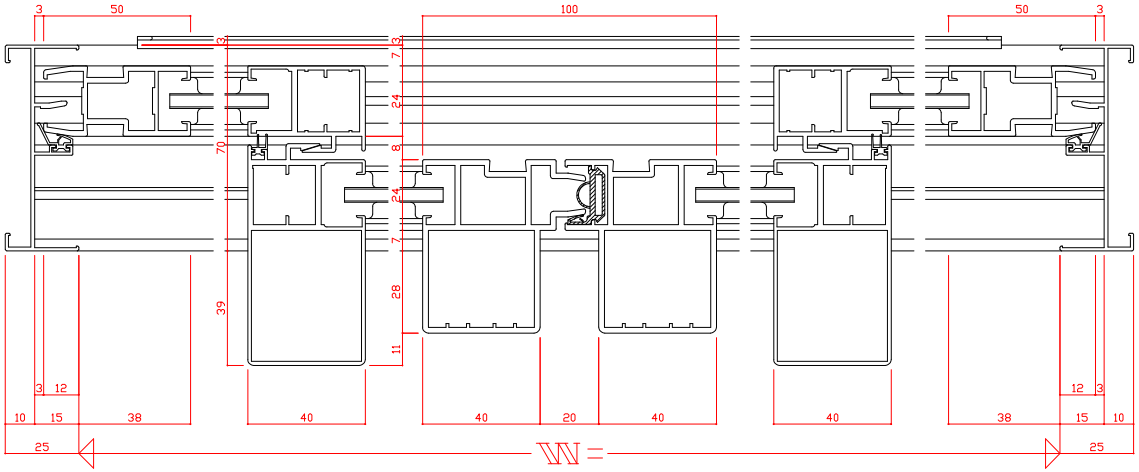FNS-70　4枚引違い断面詳細図(Dタイプ)