竪辷り出し窓の取扱い
ストップ付下部ステー

障子の開閉

① ハンドルを上に90°回してください。ロックが解除されます。

② ハンドルを持ち、障子が止まるまで押出してください。約41°で自動的に障子がストップし、固定されます。

③ 固定角度を変えたい時は、「ストップ付下部ステー用押ボタン」を押しながら障子を開いてください。次の設定角度90°でストップし、固定されます。

④ 障子を閉める時は、「ストップ付下部ステー用押ボタン」を押しながら障子を閉めてください。

⑤ 障子を閉めたら、必ずハンドルを下向きにしてロックしてください。

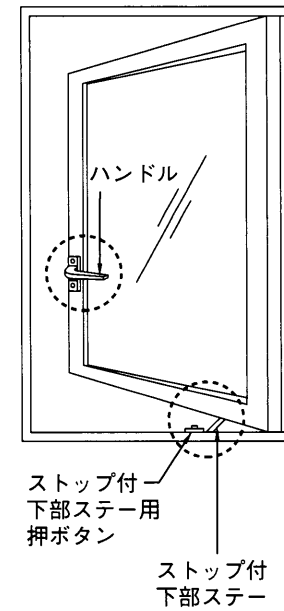

お願い

❗ 開閉時障子が動き出したら、アオリ止めから手を離してください。
手や指を挟み、思わぬ事故やけがにつながります。

❗ 開閉操作はゆっくりおこなってください。
急激な操作は思わぬ事故やけがにつながります。

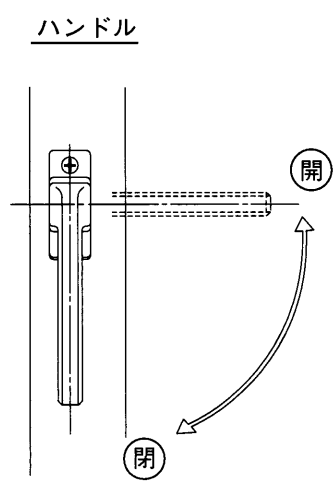

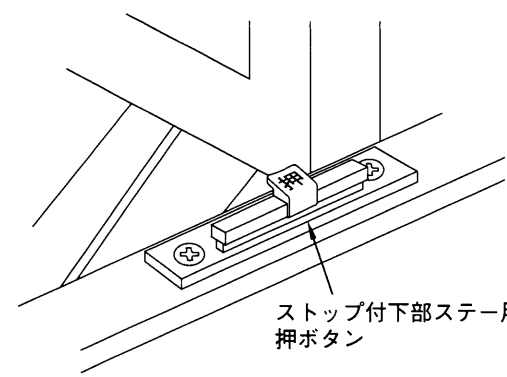

押ボタンを押すことにより、窓の開き角度が選べます。
開き角度　約41°、90°

⚠ 注意

1、風の強い時は窓を閉めて、必ずハンドルをロックしてください。
ロックをしないと、障子が急激な開閉で衝撃を受け、破損、落下等の恐れがあり、思わぬ事故やけがにつながります。