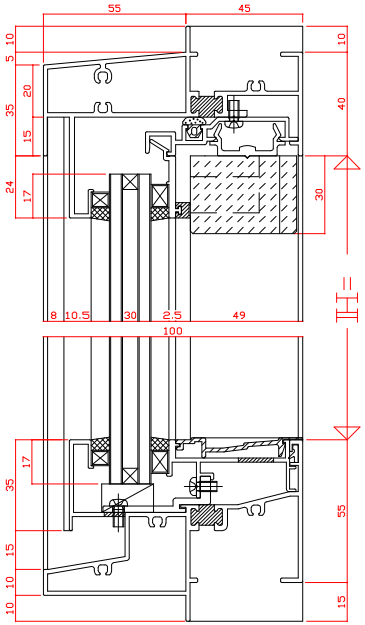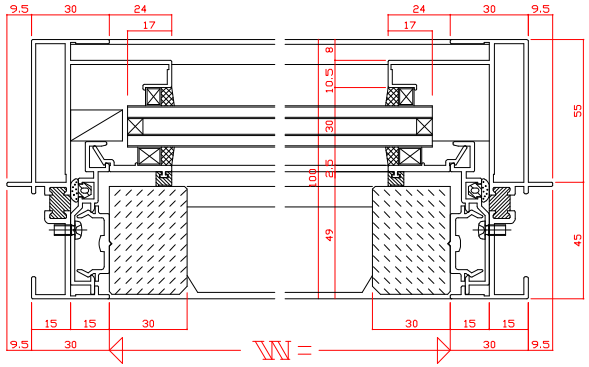ジェイナスウィンドウ（アルミ木材複合サッシ）　FIX窓 断面詳細図