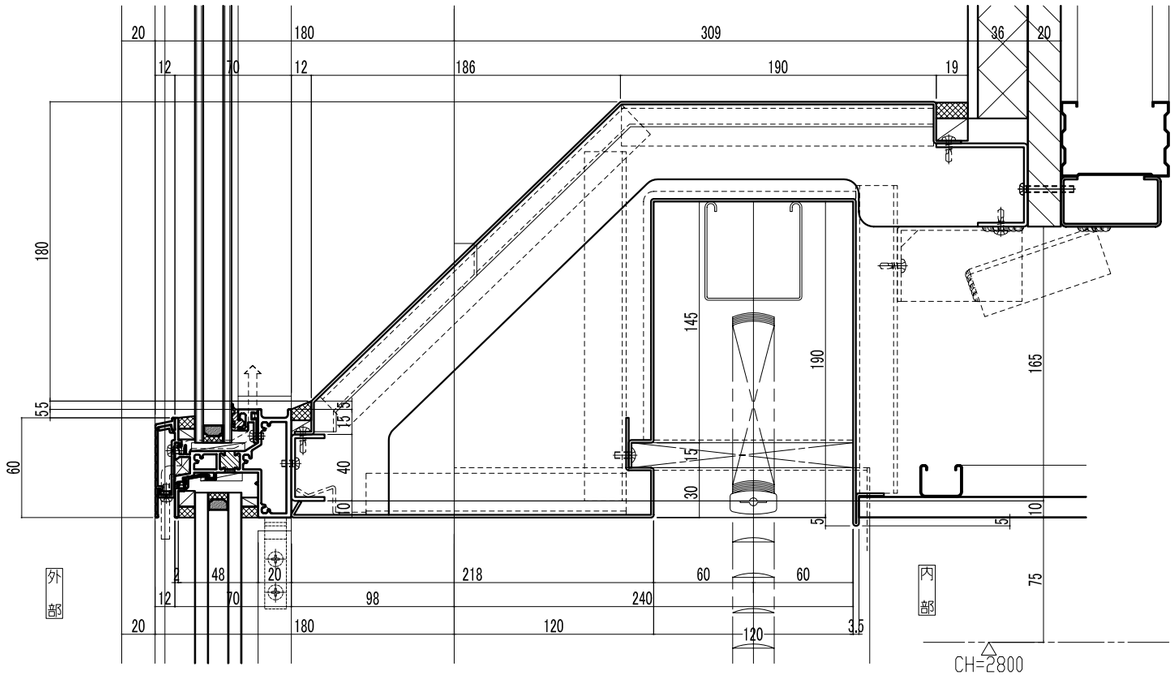

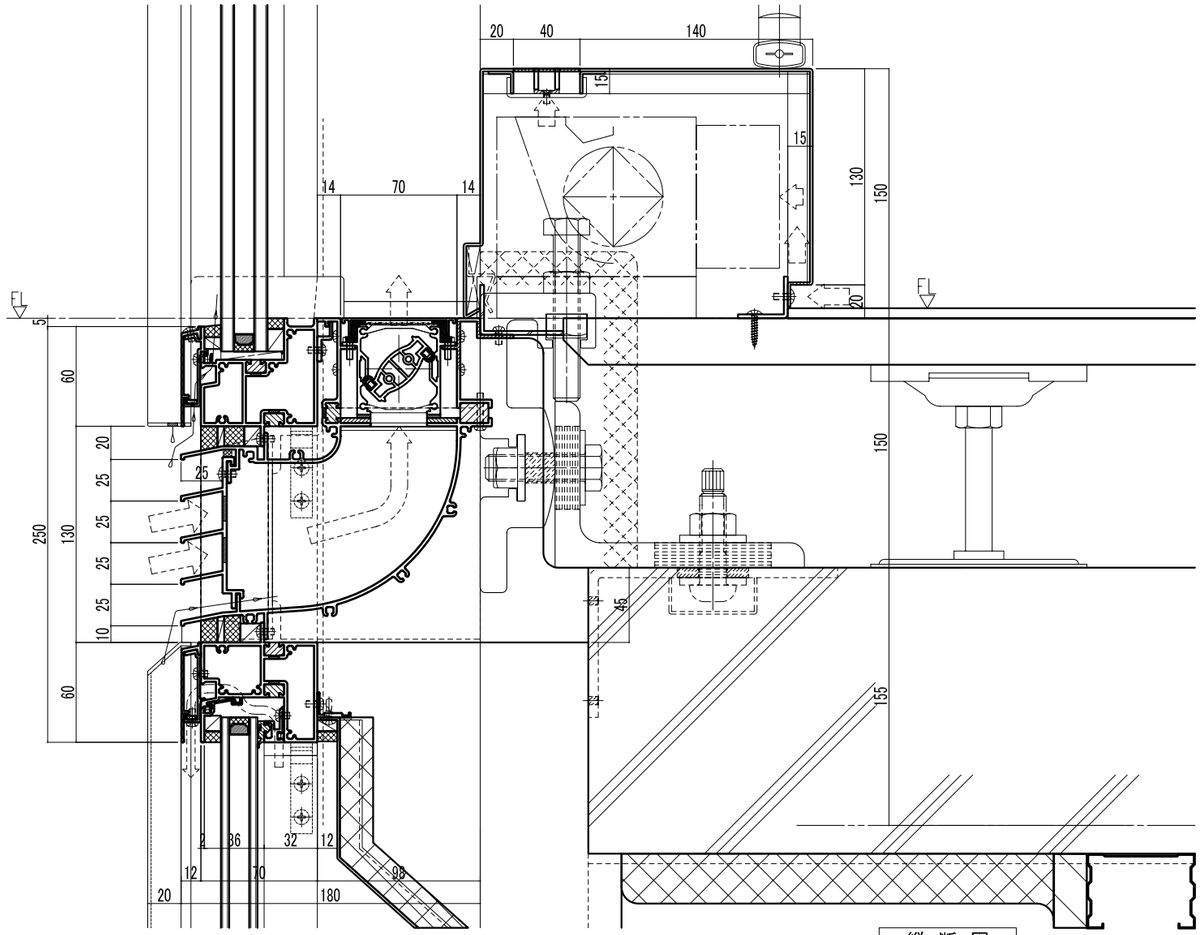

縦 断 図

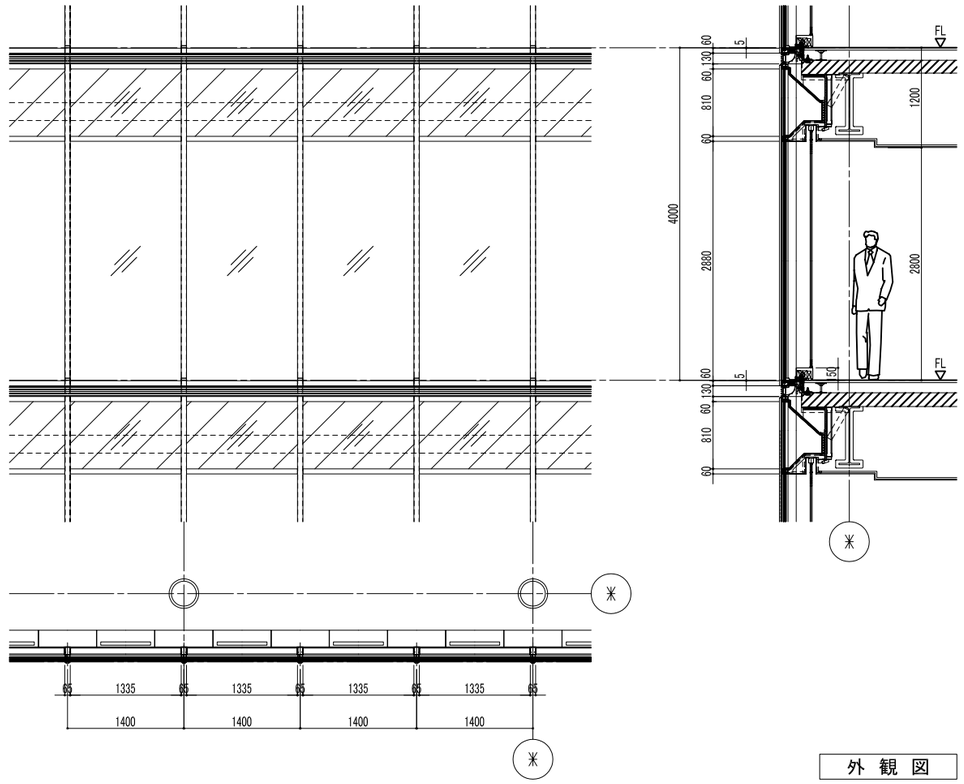

外 観 図

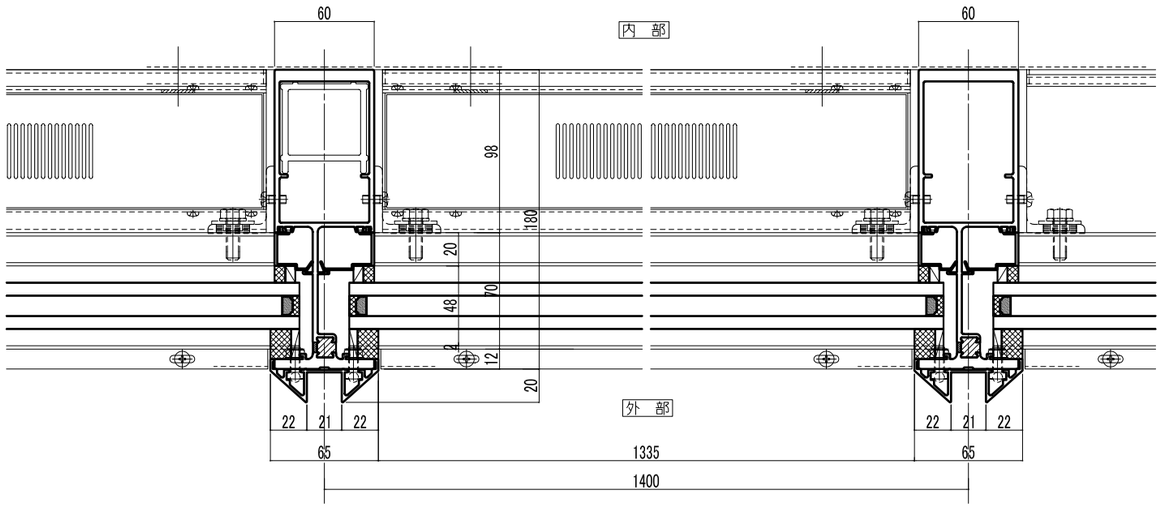

横 断 図

第一三共株式会社 札幌支店ビル